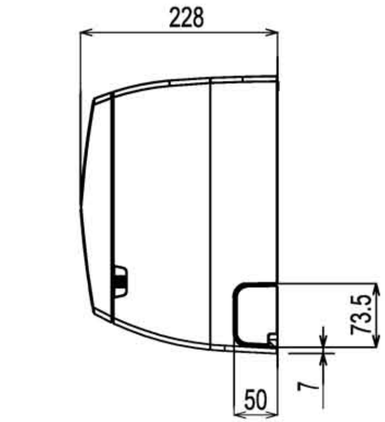

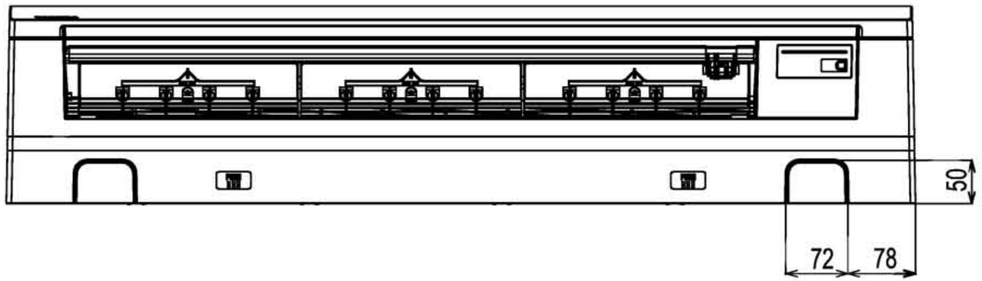

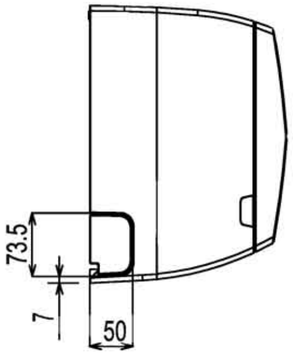

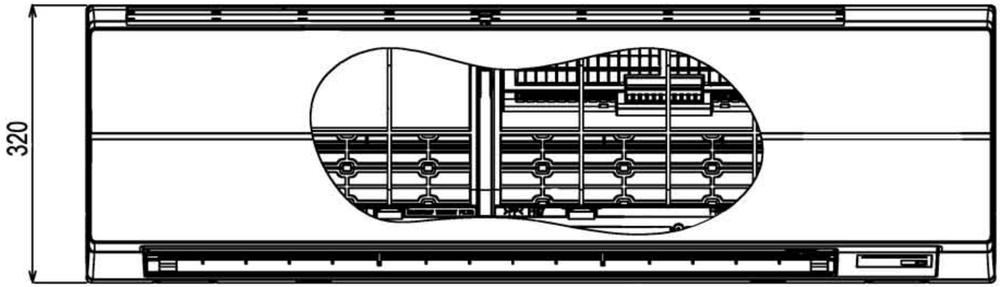

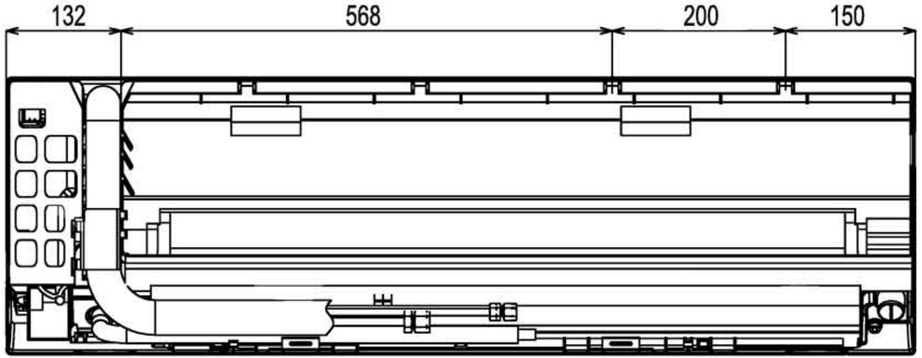

BRU
AIR CONDITIONER GmbH